SIMBA#

SIMBA# 7.5

BIOGASANLAGEN UND ENERGIEKONZEPTE

Biogas & Energie

Modelle der anaeroben Faulung und der Energieflüsse zeigen, wo Energie entsteht, wo sie verloren geht und wie sie besser genutzt wird – von der Biogasanlage bis zur Energiebilanz der Kläranlage.

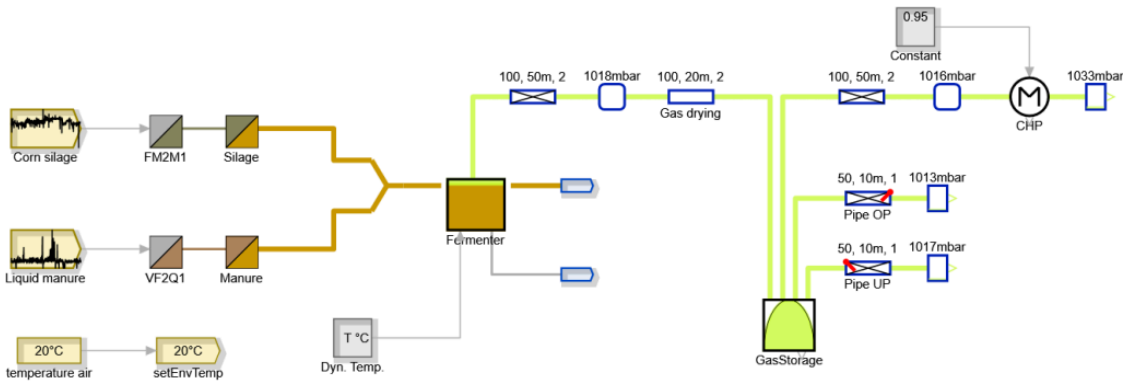

Was SIMBA# für Sie leistet

- Modelle für anaerobe Faulung und Biogaserzeugung
- Energieanalysen nach DWA-A 216 (E-Check)
- Energieerzeugung, -verbrauch und -speicherung (Dynampere)
- Sankey-Diagramme der Energieflüsse
- Biogaspotenzialtests für Silage und Gülle
- Photovoltaik, Wärmepumpen, BHKW und Batterien

Neu in SIMBA# 7.5

- Automatische Vereinfachung hydrodynamischer Kanalnetzmodelle zu hydrologischen Modellen
- Automatische Erzeugung von Algorithmen zur Kanalnetzsteuerung (RTC)
- Assistent zur Auswertung von Kläranlagensimulationen, Kalibrierung und Optimierung
- SCADA-Bibliothek für die Anbindung an den Betrieb, Sankey-Diagramme, .NET 10

Warum SIMBA#

- DWA-Regelwerk direkt in der Software
- Ein Modell von der Bilanz bis zum digitalen Zwilling
- Entwickelt vom ifak e.V. Magdeburg

Jetzt starten

- Kostenlose Testlizenz – ohne Zeitlimit
- Schulungen: 2-tägige Kurse nach Fachgebiet
- Simulationsstudien als Dienstleistung

SEWACO s.r.o. – Mittel- und Osteuropa · simba@sewaco.cz · +420 733 517 397
ifak technology + service GmbH – DE, AT, CH, NL · simba@ifak-ts.com
inCTRL Solutions Inc. – USA, Kanada und übrige Länder · simba@inctrl.com

Mehr unter
simba-simulator.eu/de/anwendungen/