SIMBA#

SIMBA# 7.5

INGENIEURBÜROS

Planung und Nachweis wasserwirtschaftlicher Infrastruktur

SIMBA# ergänzt die klassische Bemessung um dynamische Simulation: Varianten objektiv vergleichen, die Planung in Lastfällen nachweisen und Bauherren eine fundierte Entscheidungsgrundlage liefern.

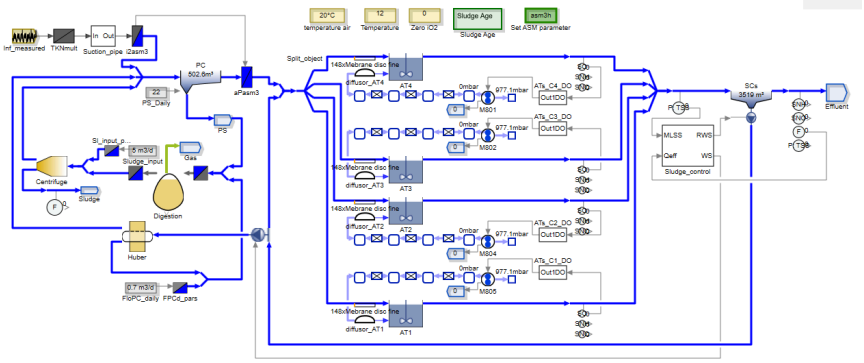

Was SIMBA# für Sie leistet

- Konzeptstudien und integrale Siedlungsentwässerung (DWA-A 100)
- Erste Bemessung und objektiver Variantenvergleich – von der Bilanz bis zur Dimensionierung
- Nachweis von Kläranlagen nach DWA-A 131 und dynamische Simulation von Lastfällen
- Hydraulik von Kläranlagen, Pumpwerken und Kanalnetzen (SWMM)
- Speicher und Entlastungen nach DWA-A 102 / A 128 inkl. Gewässerwirkung
- Wasser- und Druckleitungsnetze, Druckentwässerung (EPANET)
- Integrierte Planung von Verfahren, Maschinentechnik und Regelung, Energiegutachten
- Fundierte Grundlage für Investitionsentscheidungen und Förderung

Neu in SIMBA# 7.5

- Automatische Vereinfachung hydrodynamischer Kanalnetzmodelle zu hydrologischen Modellen
- Automatische Erzeugung von Algorithmen zur Kanalnetzsteuerung (RTC)
- Assistent zur Auswertung von Kläranlagensimulationen, Kalibrierung und Optimierung
- SCADA-Bibliothek für die Anbindung an den Betrieb, Sankey-Diagramme, .NET 10

Warum SIMBA#

- DWA-Regelwerk direkt in der Software
- Ein Modell von der Bilanz bis zum digitalen Zwilling
- Entwickelt vom ifak e.V. Magdeburg

Jetzt starten

- Kostenlose Testlizenz – ohne Zeitlimit
- Schulungen: 2-tägige Kurse nach Fachgebiet
- Simulationsstudien als Dienstleistung

SEWACO s.r.o. – Mittel- und Osteuropa · simba@sewaco.cz · +420 733 517 397
ifak technology + service GmbH – DE, AT, CH, NL · simba@ifak-ts.com
inCTRL Solutions Inc. – USA, Kanada und übrige Länder · simba@inctrl.com

Mehr unter
simba-simulator.eu/de/anwendungen/