SIMBA#

SIMBA# 7.5

BETREIBER UND TRÄGER DER INFRASTRUKTUR

Wassernetze und Kanalnetze

Kanalnetze, Wassernetze, Pumpwerke und Druckleitungen in einer Umgebung – vom hydrologischen Überblick bis zur detaillierten Hydrodynamik und Echtzeitsteuerung.

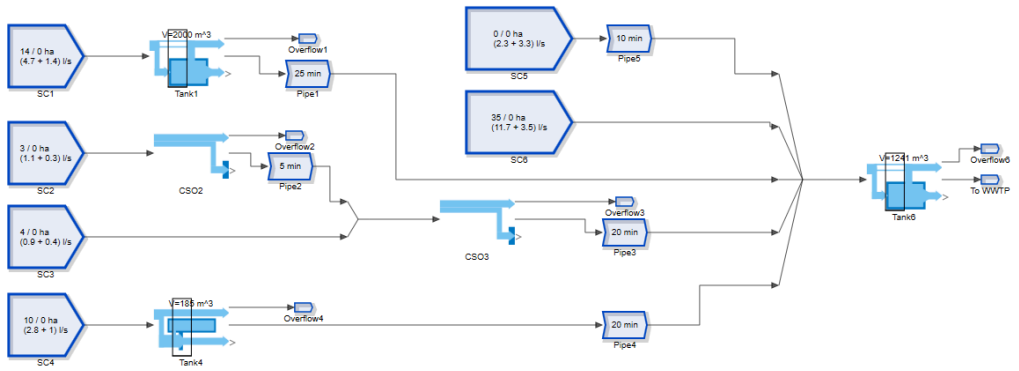

Was SIMBA# für Sie leistet

- Hydrologische und hydrodynamische Kanalnetzmodelle
- Mischwasserentlastung und Rückhaltung
- Automatische Abflusssteuerung (RTC) und prädiktive Regelung
- Wassernetze, Druckleitungen und Pumpwerke (EPANET)
- Druckentwässerung und Abwasserpumpwerke
- Einbindung von GIS und digitalen Geländemodellen

Neu in SIMBA# 7.5

- Automatische Vereinfachung hydrodynamischer Kanalnetzmodelle zu hydrologischen Modellen
- Automatische Erzeugung von Algorithmen zur Kanalnetzsteuerung (RTC)
- Assistent zur Auswertung von Kläranlagensimulationen, Kalibrierung und Optimierung
- SCADA-Bibliothek für die Anbindung an den Betrieb, Sankey-Diagramme, .NET 10

Warum SIMBA#

- DWA-Regelwerk direkt in der Software
- Ein Modell von der Bilanz bis zum digitalen Zwilling
- Entwickelt vom ifak e.V. Magdeburg

Jetzt starten

- Kostenlose Testlizenz – ohne Zeitlimit
- Schulungen: 2-tägige Kurse nach Fachgebiet
- Simulationsstudien als Dienstleistung

SEWACO s.r.o. – Mittel- und Osteuropa · simba@sewaco.cz · +420 733 517 397
ifak technology + service GmbH – DE, AT, CH, NL · simba@ifak-ts.com
inCTRL Solutions Inc. – USA, Kanada und übrige Länder · simba@inctrl.com

Mehr unter
simba-simulator.eu/de/anwendungen/