SIMBA#

SIMBA# 7.5

BIOPLYNOVÉ STANICE A ENERGETICKÉ KONCEPTY

Bioplyn a energetika

Modely anaerobní fermentace a energetických toků ukážou, kde energie vzniká, kde se ztrácí a jak ji lépe využít – od bioplynové stanice po energetiku celé ČOV.

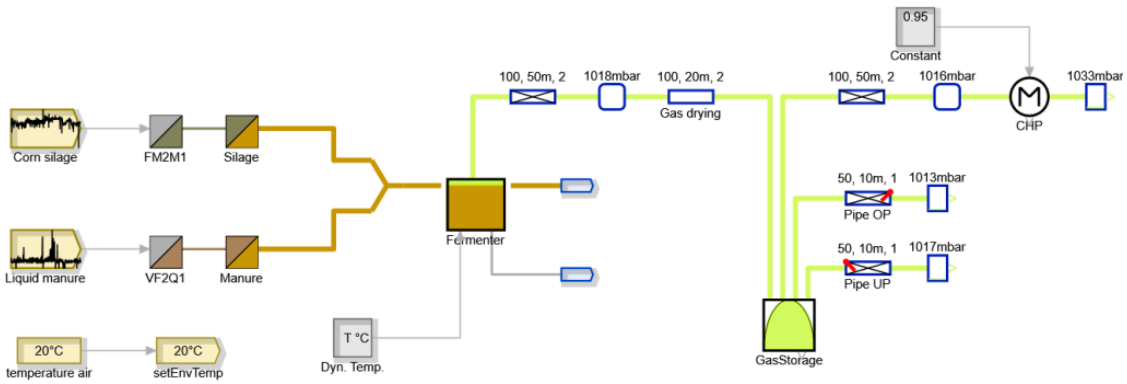

Co s SIMBA# vyřešíte

- Modely anaerobní fermentace a výroby bioplynu
- Energetické audity dle DWA-A 216 (E-check)
- Výroba, spotřeba a akumulace energie (Dynampere)
- Sankeyho diagramy energetických toků
- Testy bioplynového potenciálu siláže a kejdy
- Fotovoltaika, tepelná čerpadla, KGJ a baterie

Novinky ve verzi SIMBA# 7.5

- Automatické zjednodušení hydrodynamických modelů kanalizace na hydrologické
- Automatické generování algoritmů řízení kanalizace v reálném čase (RTC)
- Průvodce vyhodnocením simulací ČOV, kalibrací a optimalizací
- Knihovna SCADA pro napojení na provoz, Sankeyho diagramy, platforma .NET 10

Proč SIMBA#

- Metodiky DWA přímo v softwaru
- Jeden model od bilance po digitální dvojče
- Vývoj ifak e.V. Magdeburg, podpora v češtině od SEWACO

Vyzkoušejte

- Zkušební licence zdarma – bez časového omezení
- Školení: 2denní kurzy podle oboru
- Simulační studie na klíč – Služby SEWACO

SEWACO s.r.o. – Střední a východní Evropa · simba@sewaco.cz · +420 733 517 397
ifak technology + service GmbH – DE, AT, CH, NL · simba@ifak-ts.com
inCTRL Solutions Inc. – USA, Kanada a ostatní země · simba@inctrl.com

Více na
simba-simulator.eu/cs/vyuziti/