SIMBA#

SIMBA# 7.5

PROVOZOVATELÉ A MAJITELÉ INFRASTRUKTURY

# Vodovody a kanalizace

Kanalizace, vodovody, čerpací stanice a tlakové sítě v jednom prostředí – od hydrologického přehledu po detailní hydrodynamiku a řízení v reálném čase.

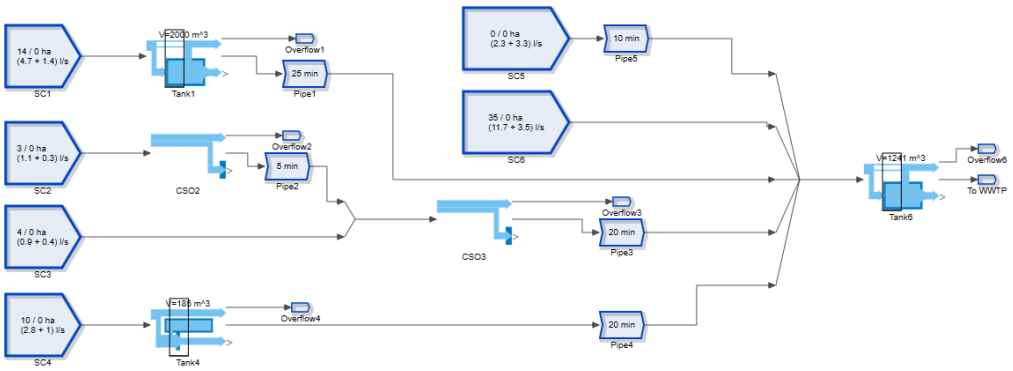


## Co s SIMBA# vyřešíte

- Hydrologické i hydrodynamické modely stokových sítí
- Odlehčovací komory a retence
- Automatické řízení v reálném čase (RTC) a prediktivní řízení
- Vodovodní sítě, výtlaky a čerpací stanice (EPANET)
- Tlaková kanalizace a čerpání odpadních vod
- Napojení na GIS a digitální model terénu

### Novinky ve verzi SIMBA# 7.5

- Automatické zjednodušení hydrodynamických modelů kanalizace na hydrologické
- Automatické generování algoritmů řízení kanalizace v reálném čase (RTC)
- Průvodce vyhodnocením simulací ČOV, kalibrací a optimalizací
- Knihovna SCADA pro napojení na provoz, Sankeyho diagramy, platforma .NET 10

### Proč SIMBA#

- Metodiky DWA přímo v softwaru
- Jeden model od bilance po digitální dvojče
- Vývoj ifak e.V. Magdeburg, podpora v češtině od SEWACO

### Vyzkoušejte

- Zkušební licence zdarma – bez časového omezení
- Školení: 2denní kurzy podle oboru
- Simulační studie na klíč – Služby SEWACO

**SEWACO s.r.o.** – Střední a východní Evropa · simba@sewaco.cz · +420 733 517 397
**ifak technology + service GmbH** – DE, AT, CH, NL · simba@ifak-ts.com
**inCTRL Solutions Inc.** – USA, Kanada a ostatní země · simba@inctrl.com

Více na
**simba-simulator.eu/cs/vyuziti/**